Övningsblad

Newton I och II på luftkuddebanan

Namn: _____

Rita ut de krafter som verkar på släden på en luftkuddebana vid olika tidpunkter under en åktur.
Rita också ut en pil som visar accelerationens riktning vid respektive tidpunkt..

(a) Luftblåsaren är AV.
Släden står stilla.

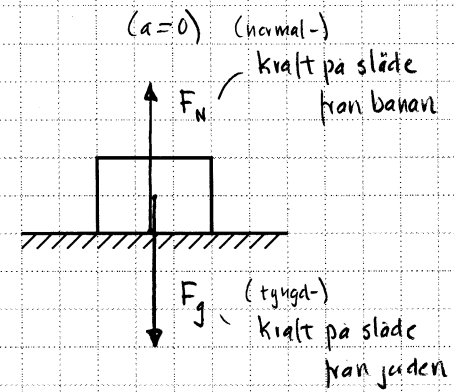

(b) Luftblåsaren är PÅ.
Släden står stilla
(på en luftkudde).

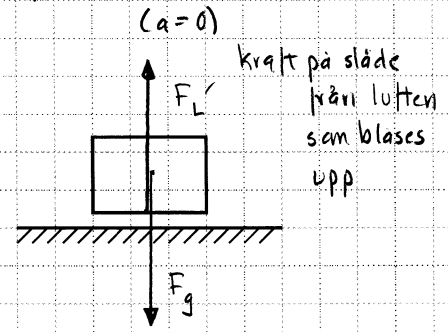

(c) Luftblåsaren är PÅ.
Någon knuffar på
släden så att farten
ökar.

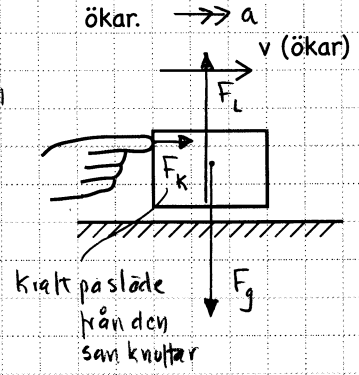

(d) Luftblåsaren är PÅ.
Släden åker med konstant
fart (utan att någon
knuffar på den).

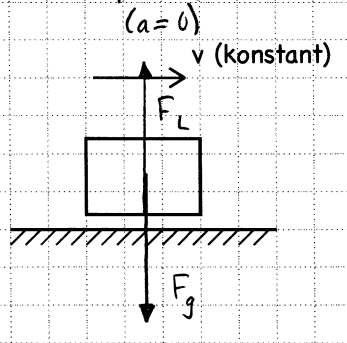

(e) Luftblåsaren är AV.
Släden bromsas in.

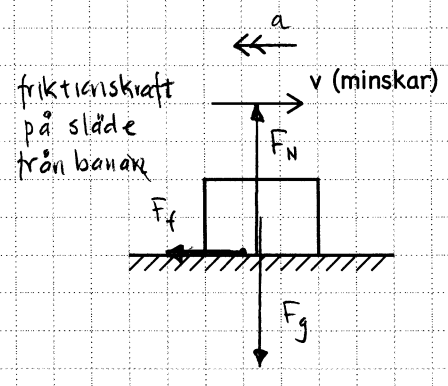

(f) Luftblåsaren är AV.
Släden är åter i vila.

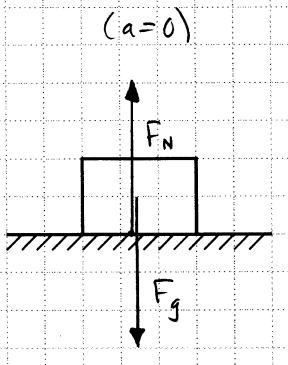

(g) Luftblåsaren är AV.
Någon knuffar på
släden, men den rör
inte på sig.

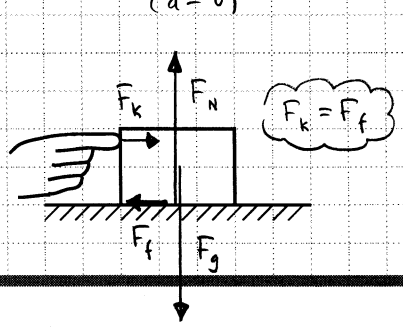

(h) Luftblåsaren är AV.
Någon knuffar på
släden så att farten
ökar.

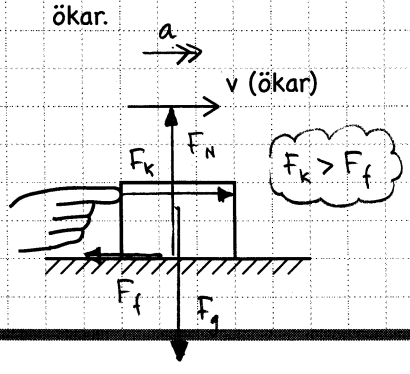
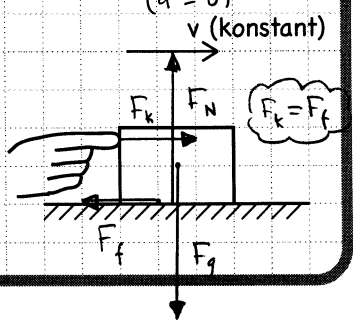
(i) Luftblåsaren är AV.
Någon knuffar på
släden så att den rör
sig med konstant fart.